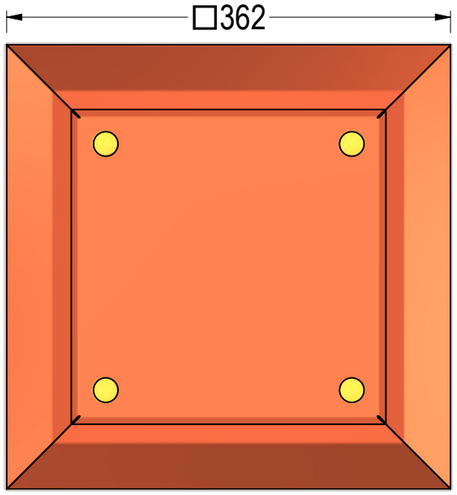

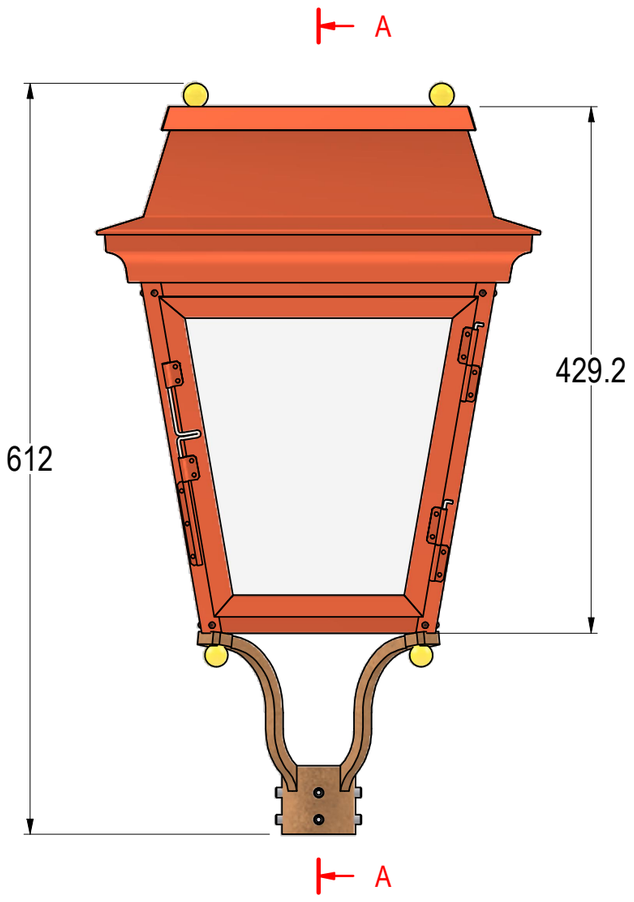

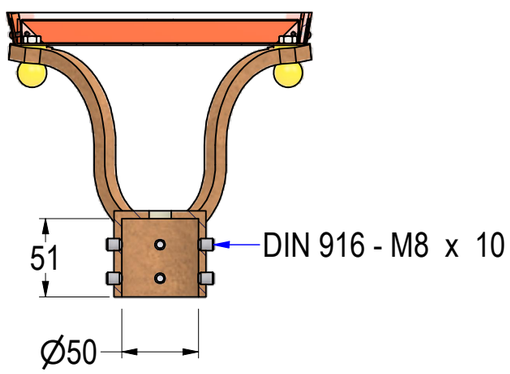



DE NOOD	Onderdeel: 18.14.002 Wildenborch (midi)	Getekend door: M.Baas	Datum: 29-1-2025	Materiaal:		Tolerantie tenzij anders vermeld 0,5mm	Pos:
	Project: Armaturen	© DE NOOD BV		Gewicht: 6,99 kg		Scherpe kanten breken 0,2-0,5mm	A3
	Art. Nummer: 18.14.002	DE NOOD BV • Arnesteinweg 38 • 4341PD • 0118-657585 • www.denood.nl					