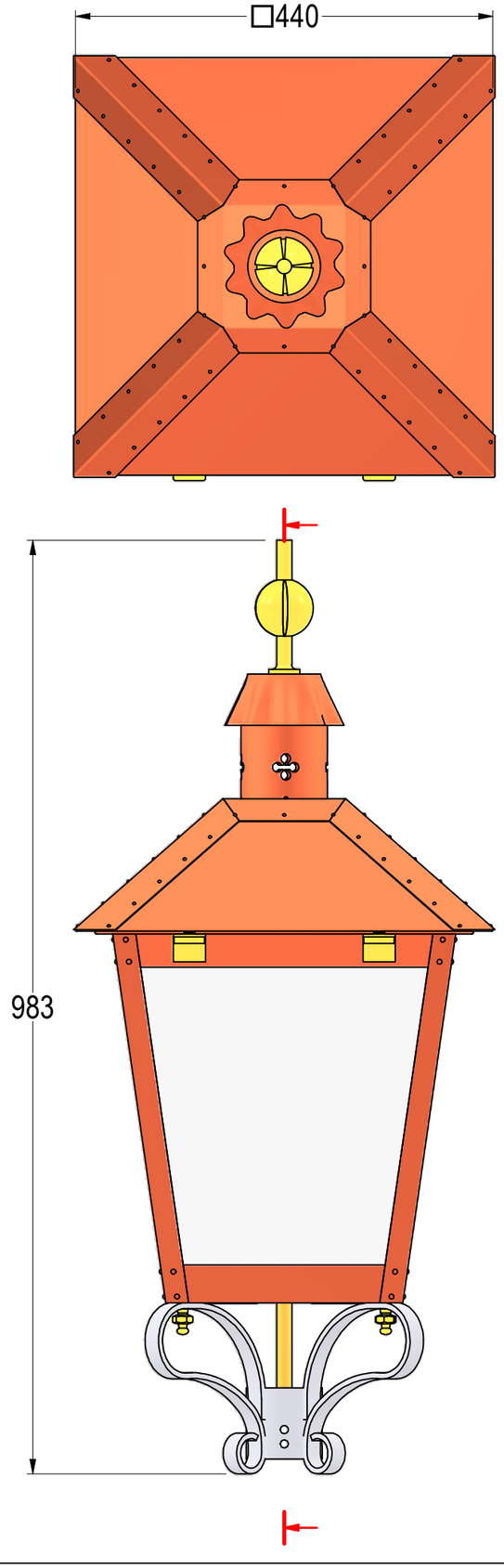

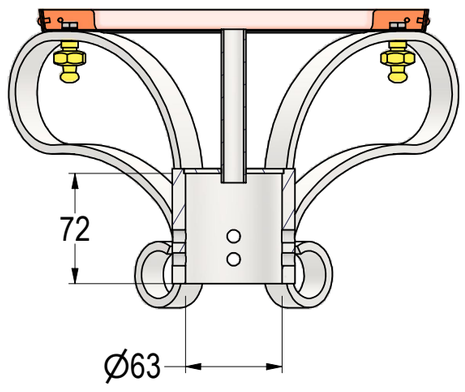

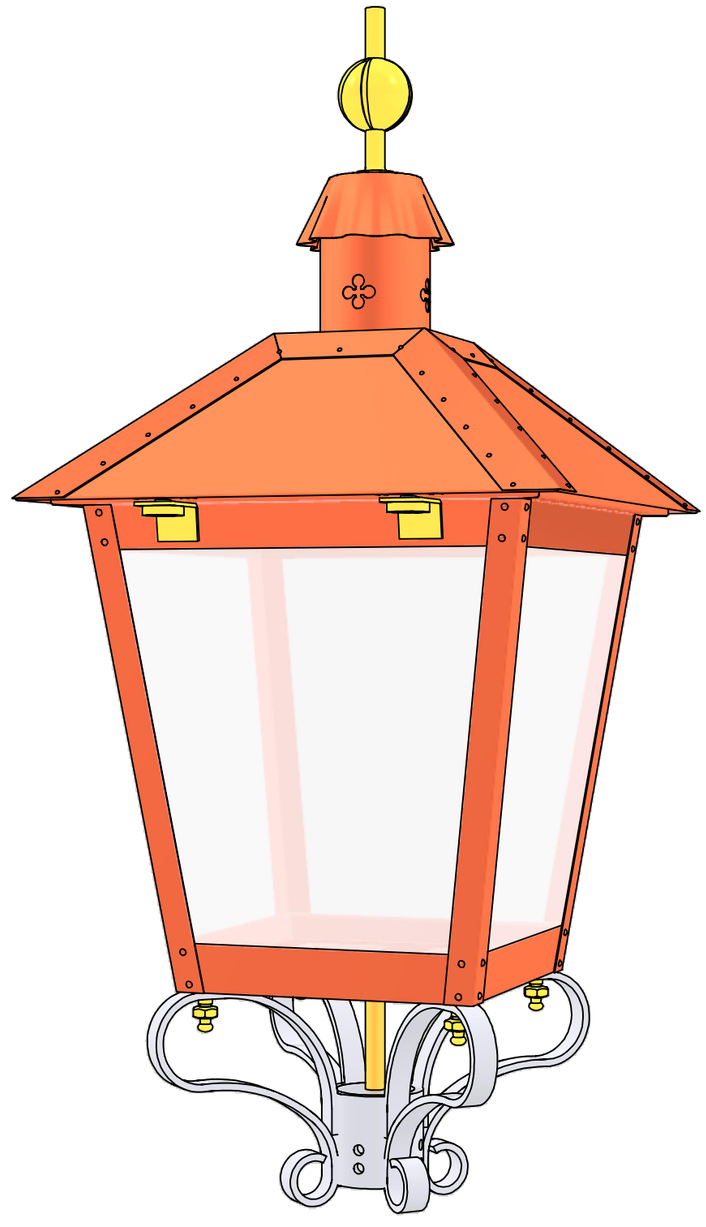

DE NOOD	Onderdeel: 18.61.002.0.Bakenes	Getekend door: M.Baas	Datum: 16-7-2014	Materiaal:		Tolerantie tenzij anders vermeld 0,5mm	Pos:
	Project: Armaturen	© DE NOOD BV		Gewicht: 14,83 kg		Scherpe kanten breken 0,2-0,5mm	A3
	Art. Nummer: 18.61.002.0	DE NOOD BV • Arnesteinweg 38 • 4341PD • 0118-657585 • www.denood.nl					