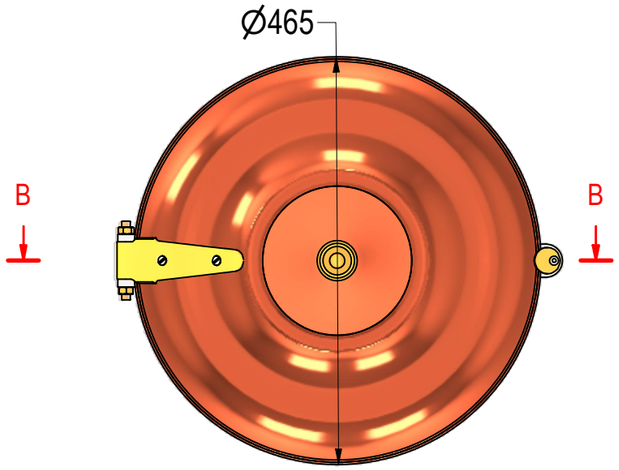

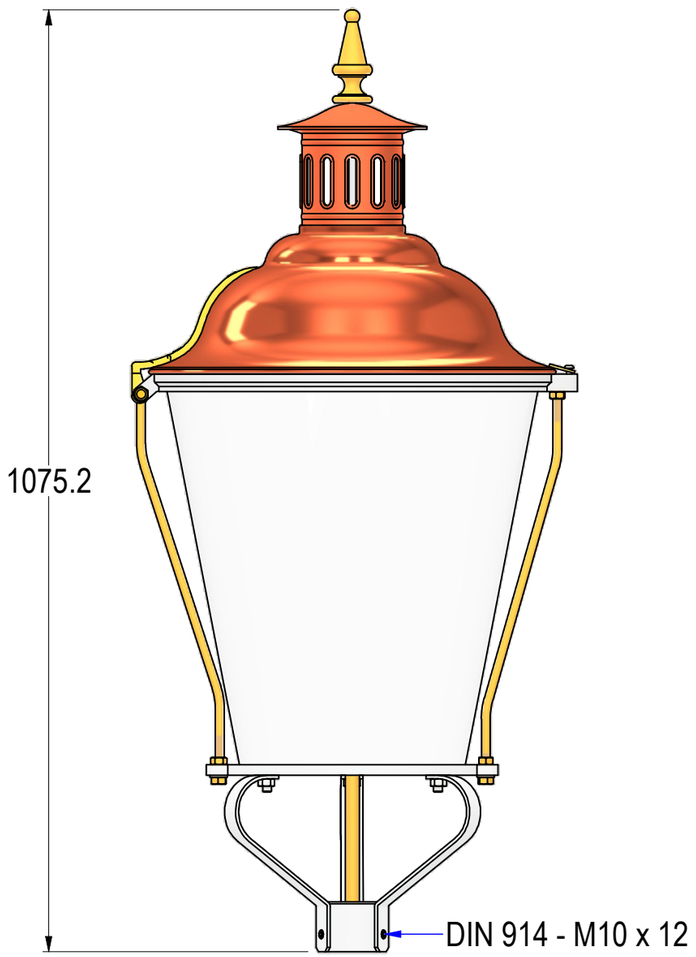

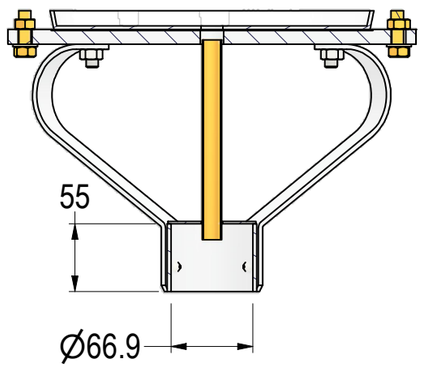



DE NOOD	Onderdeel: 20.03.003.Vondel	Getekend door: M.Baas	Datum: 31-3-2014	Materiaal:		Tolerantie tenzij anders vermeld 0,5mm	Pos:
	Project: Armaturen	© DE NOOD BV				Scherpe kanten breken 0,2-0,5mm	A3
	Art. Nummer: 20.03.003	DE NOOD BV • Arnesteinweg 38 • 4341PD • 0118-657585 • www.denood.nl		Gewicht: 17,52 kg			