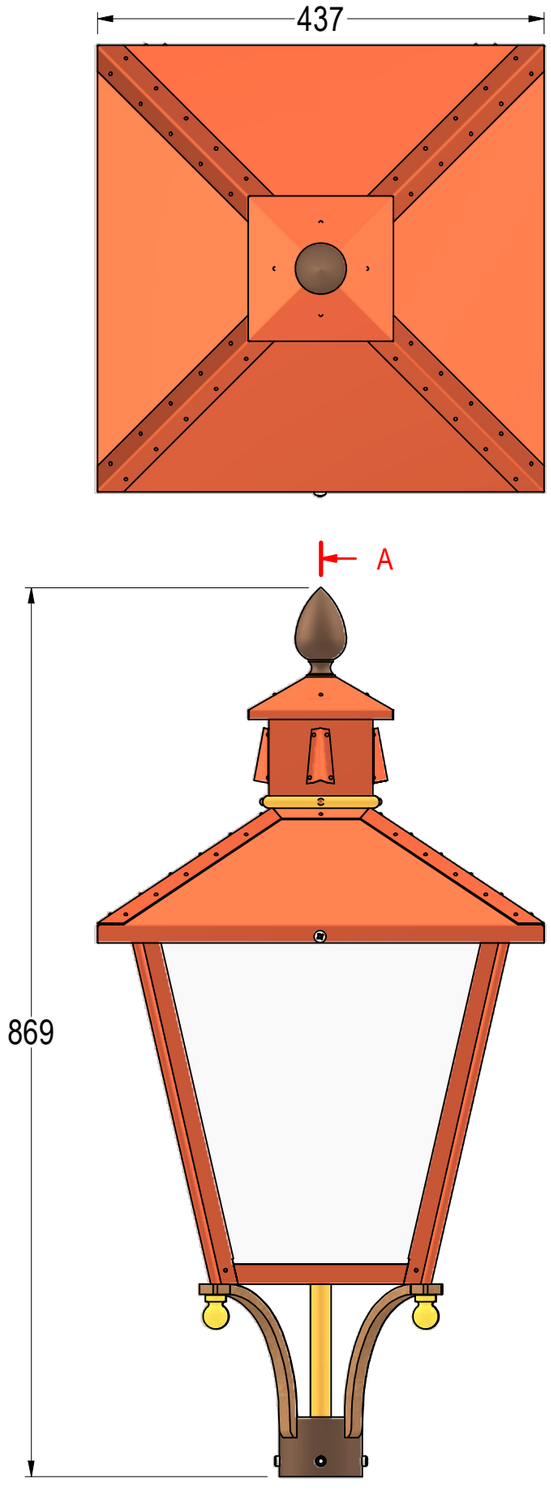

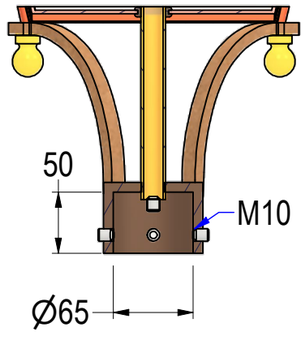

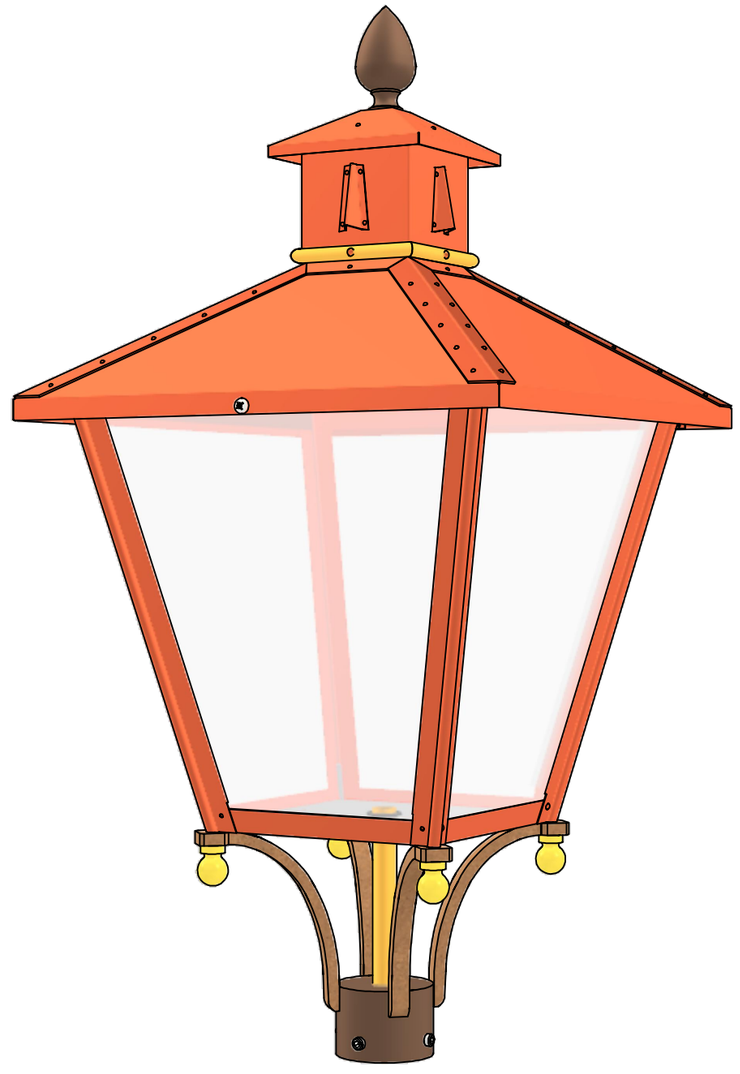

DE NOOD	Onderdeel: 11.22.002.Leidse Kap	Getekend door: M.Baas	Datum: 8-2-2024	Materiaal:	Tolerantie tenzij anders vermeld 0,5mm	Pos:
	Project: Armaturen	© DE NOOD BV		Gewicht: 9,57 kg	Scherpe kanten breken 0,2-0,5mm	A3
	Art. Nummer: 11.22.002	DE NOOD BV • Arnesteinweg 38 • 4341PD • 0118-657585 • www.denood.nl				