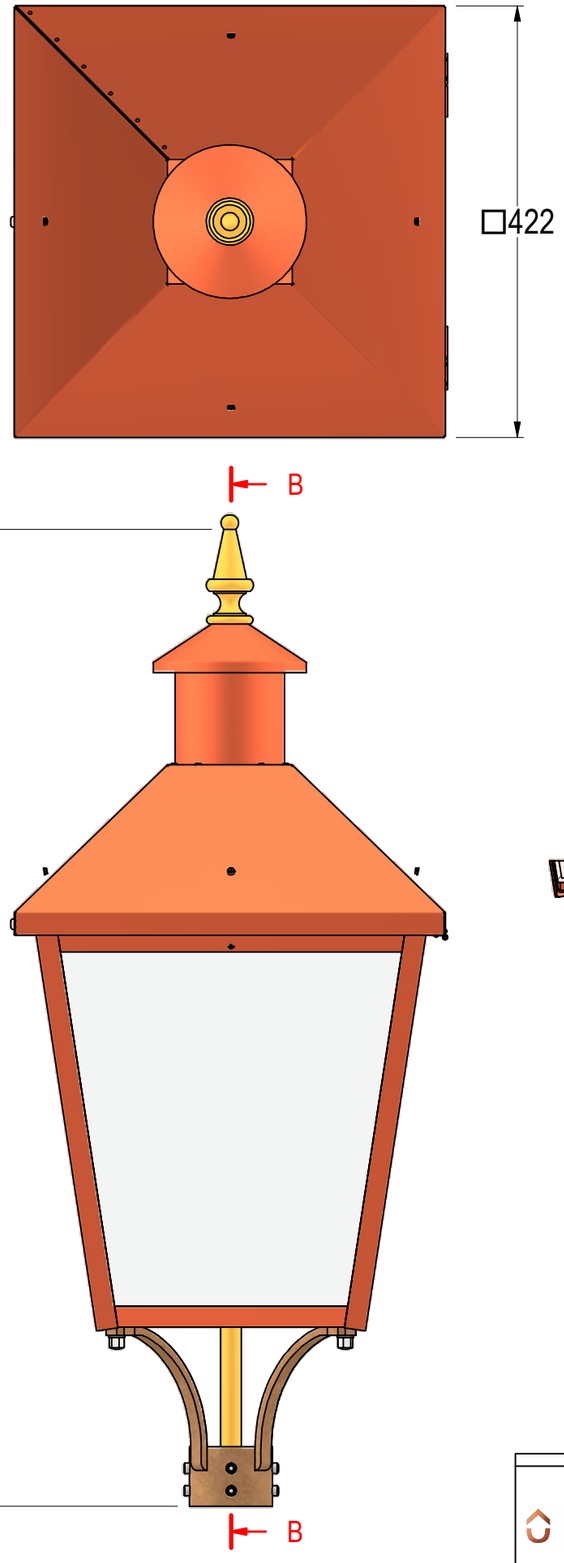

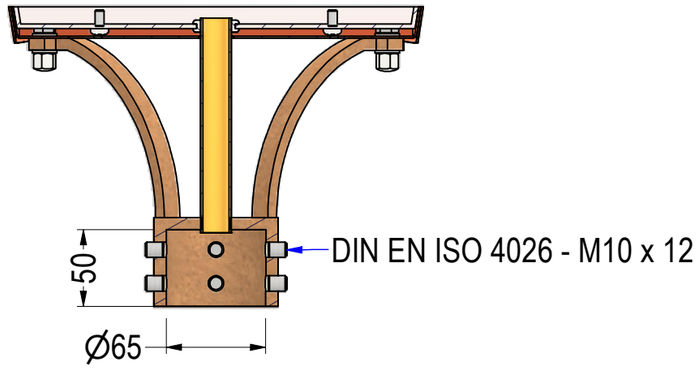

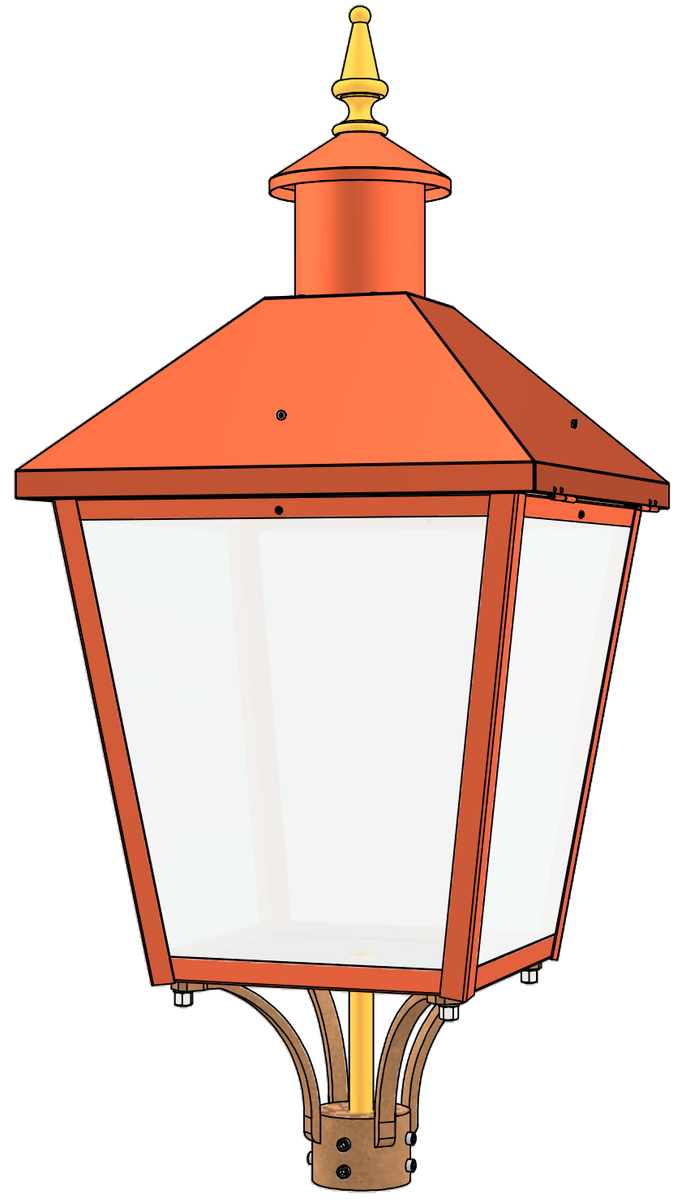

DE NOOD	Onderdeel: 11.10.005.Delta	Getekend door: M.Baas	Datum: 14-6-2023	Materiaal:		Tolerantie tenzij anders vermeld 0,5mm	Pos:
	Project: Armaturen	© DE NOOD BV		Gewicht: 10,17 kg		Scherpe kanten breken 0,2-0,5mm	A3
	Art. Nummer: 11.10.005	DE NOOD BV • Arnesteinweg 38 • 4341PD • 0118-657585 • www.denood.nl					